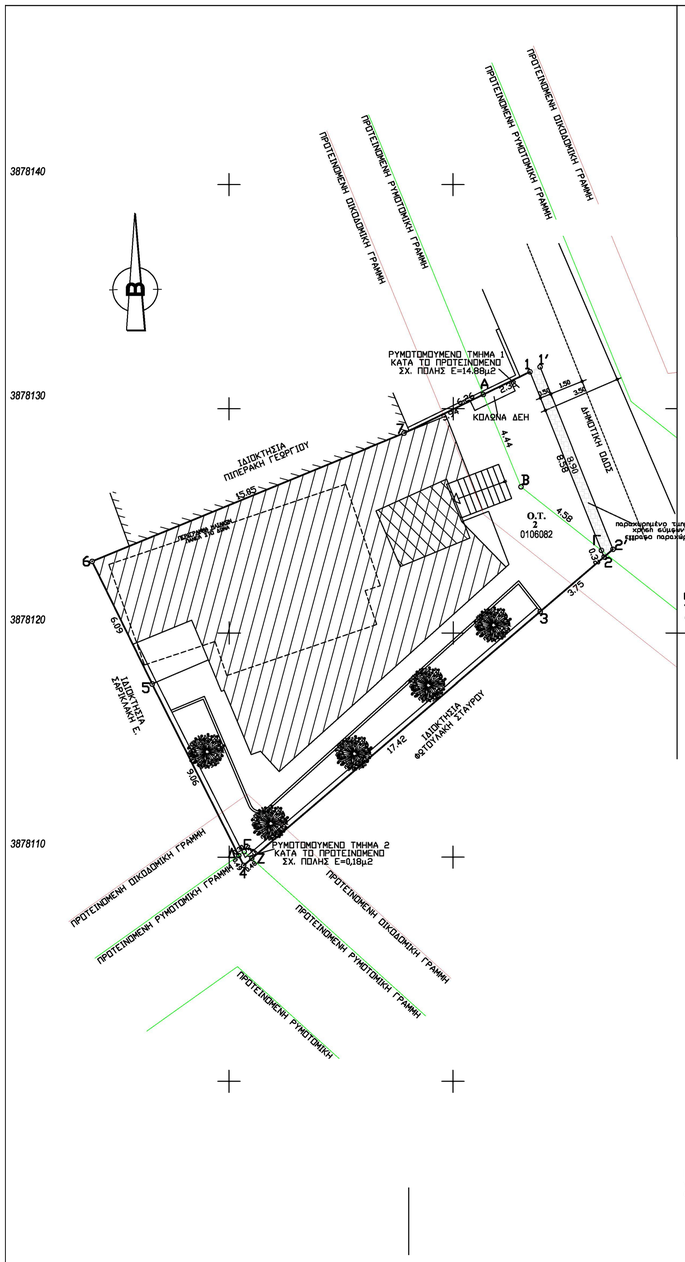

ΑΔΟΜΕΤΡΗΣΗ ΣΤΑΘΜΗΣ Β ΙΣΟ

Με τη βοήθεια
των ορθogωνιών συντεταγμένων
των κορυφών του

	X	Y	
δ	678778.88	3878123.20	14.32
	678792.13	3878128.63	2.64
η	678794.63	3878126.83	2.89
	678795.71	3878124.15	2.50
τ	678793.76	3878122.30	1.06
	678793.98	3878121.26	0.99
κ	678793.27	3878119.48	1.10
	678792.36	3878118.97	0.29
	678792.21	3878119.12	3.17
α'	678789.29	3878117.88	1.74
η			1.23
θ			0.44
κ			0.14
π			
ν			2.84
δ			4.32

Ε=1/2 Σ(Χι + Χι+1)(Υι - Υι+1)

Ε = 122.16 μ2

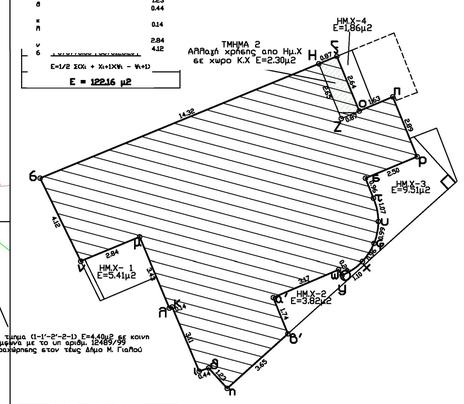

ΠΕΡΙΓΡΑΦΗ ΣΤΑΘΜΗΣ Β - ΙΣΟΓΕΙΟ
ΥΦΙΣΤΑΜΕΝΗ ΕΠΙΦΑΝΕΙΑ ΙΣΟΓΕΙΟΥ Ε=122.16μ2
(Τα 119,51μ2 είναι σύμφωνα με την ΟΑ και τα 2,65μ2 έχουν ρυθμιστεί με το Ν.4495/17

ΕΤΡΗΣΗ ΣΤΑΘΜΗΣ Γ ΟΡΟΦΟ

Με τη βοήθεια
των ορθogωνιών συντεταγμένων
των κορυφών του

ΣΗΜΕΙΟ	X	Y	ΜΗΚΟΣ
δ	678778.88	3878123.20	
β'	678792.37	3878125.81	2.70
ε'	678794.71	3878126.87	2.56
		4	2.82
η'	678793.40	3878123.28	
θ'	678793.79	3878122.38	0.98
			1.12
ι'		3878120.34	
κ'		3878119.48	1.84
λ'		3878118.94	1.64
	678792.26	3878119.14	0.25
	678789.31	3878117.91	3.20
	678790.00	3878116.26	7
	678786.89	3878113.44	
	678786.49	3878114.73	0.44
	678785.98	3878114.59	3.11
κ	678784.78	3878117.46	0.14
π	678784.65	3878117.41	3.44
	678783.33	3878120.37	2.84
	678780.70	3878119.49	1.13
	678778.88	3878123.20	

Ε=1/2 Σ(Χι + Χι+1)(Υι - Υι+1)

Ε = 120.55 μ2

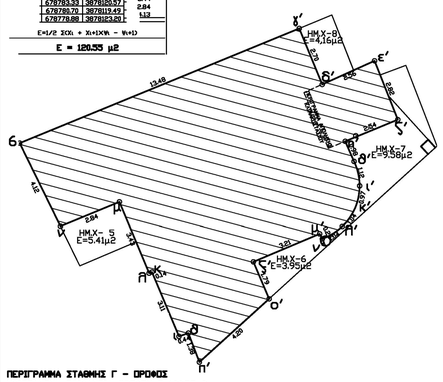

ΠΕΡΙΓΡΑΦΗ ΣΤΑΘΜΗΣ Γ - ΟΡΟΦΟΣ
ΥΦΙΣΤΑΜΕΝΗ ΕΠΙΦΑΝΕΙΑ ΟΡΟΦΟΥ Ε=120.55μ2
(Τα 119,51μ2 είναι σύμφωνα με την ΟΑ και τα 1,04μ2 έχουν ρυθμιστεί με το Ν.4495/17)

ΜΒΑΔΟΜΕΤΡΗΣΗ ΣΤΑΘΜΗΣ Α /ΥΠΟΓΕΙΟ

Με τη βοήθεια
των ορθogωνιών συντεταγμένων
των κορυφών του

	X	Y	
δ	678778.88	3878123.20	17.08
β	678794.68	3878129.68	2.85
δ	678794.70	3878126.64	1.80
	678795.38	3878124.97	2.83
	678797.36	3878122.94	13.63
	678787.23	3878113.82	1.83
δ	678786.40	3878114.73	4
	7	7	3.11
	678784.78	3878117.46	0.14
π	678784.65	3878117.41	
	7	7	2.84
ν	678780.70	3878119.49	4.32
δ	678778.88	3878123.20	

Ε=1/2 Σ(Χι + Χι+1)(Υι - Υι+1)

Ε = 142.53 μ2

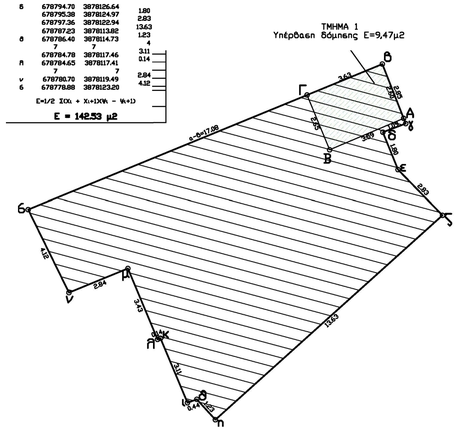

ΠΕΡΙΓΡΑΦΗ ΣΤΑΘΜΗΣ Α - ΥΠΟΓΕΙΟ
ΥΦΙΣΤΑΜΕΝΗ ΕΠΙΦΑΝΕΙΑ ΥΠΟΓΕΙΟΥ Ε=142,53μ2
(Τα 133,06μ2 είναι σύμφωνα με την ΟΑ και τα 9,47μ2 έχουν ρυθμιστεί με Ν.4495/17)

ΕΝΒΑΔΟΜΕΤΡΗΣΗ ΑΠΟΛΗΨΗΣ ΚΛΙΜΑΚΟΣΤΑΣΙΟΥ

Με τη βοήθεια
των ορθogωνιών συντεταγμένων
των κορυφών του

	X	Y	
η'	6787 96		3.14
ε'	678794.71	3878126.87	2.82
	678795.75	3878124.24	3.36
ε'	678792.65	3878122.96	
α'			

Ε=1/2 Σ(Χι + Χι+1)(Υι - Υι+1)

Ε = 9.42 μ2

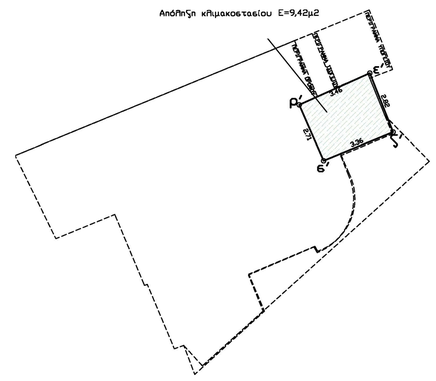

ΠΕΡΙΓΡΑΦΗ ΣΤΑΘΜΗΣ ΑΔΡΑΝΤΟΣ
ΥΦΙΣΤΑΜΕΝΗ ΕΠΙΦΑΝΕΙΑ ΑΠΟΛΗΨΗΣ ΚΛΙΜΑΚΟΣΤΑΣΙΟΥ Ε=9,42μ2
(Η επιφάνεια της απόληψης Ε=9,42μ2 έχει ρυθμιστεί εξ ολοκλήρου με το Ν.4495/17)